**M** ECKLENBURGISCHES
**I** NGENIEURBÜRO FÜR
**V** ERKEHRSBAU GMBH

**ZN STRALSUND**
Frankendamm 45, 18439 Stralsund
Telefon (03831) 66 69 0 Telefax (03831) 66 69 22
Internet: www.miv-schwerin.de
E-Mail: zentrale@miv-schwerin.de

| | |
|---|---|
| **Bauvorhaben** | **Instandsetzung der Brücke über die Trebel im Zuge der kommunalen Straße bei Nehringen** |
| **Bauherr/Auftraggeber** | **Amt Recknitz – Trebeltal für die Gemeinde Grammendorf, 18513 Glewitz / Amt für Landwirtschaft, 18461 Franzburg** |
| **Planung** | **Mecklenburgisches Ingenieurbüro für Verkehrsbau GmbH, Zweigniederlassung Stralsund** |
| **Ausführung** | **BOTANA Bau- und Dienstleistungs GmbH** |
| Baukosten: | ca. 87.000 EURO |
| Bauzeit: | 09/2004 – 10/2004 |
| **Leistungen MIV** | Leitungsphasen 1 - 9<br>Örtliche Bauüberwachung<br>Abbruch der vorhandenen Widerlagerkonstruktion<br>Herstellung einer neuen Auflagerkonstruktion<br>Reinigung und Austausch schadhafter Holzbauteile<br>Korrosionsschutz an Stahlteilen<br>Rekonstruktion des Geländers<br>Erneuerung der Böschungskegel und<br>Anlegen von Banketten um die Widerlagerbereiche<br>Erneuerung der Pflasterbefestigung in den Anschlussbereichen der Brücke |
| **Zeichnung**<br><br>Schnitt (Darstellung ohne Geländer, Beschläge und Klappe) | 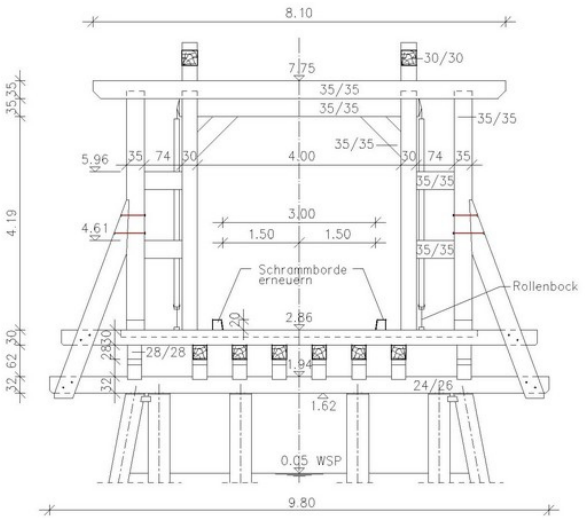 |

| | |
|---|---|
| **Fotos**<br><br>Vorher | |
| Nachher | |
| | |
| Während der Baumaßnahme | |